TABLE OF CONTENTS

Non classé 6
Meuble latéral Droite KRD-N 7
Meuble latéral Gauche KRMG002-N 7
Meuble latéral Gauche KRMG001-N 8
Meuble latéral Gauche KRMG-N 8
Meuble latéral Gauche KRG002-N 9
Aménagement Aluminium 10
Aménagement Aluminium 11
aménagements 12
Pupitre latéral extérieur 13
Butée amovible 13
Support gyrophare 14
Protection caméra de recul 14
Rouleau acier pleine largeur 15
Boitier à sangle 15
Bloque échelle 16
Echelle aluminium amovible 16
Echelle aluminium plate 17
Echelle coulissante sous passerelle 17
Echelle standard sur portes arrière 18
Chassis de toit (pour pupitre latéral) 19
Galerie ACIER 19
Galerie ALUMINIUM Plate 20
Galerie ALUMINIUM Standard 20
Etabli latéral Droite ETA107-N 21
Etabli latéral Droite ETA105-N 21
Etabli latéral Droite ETA106-N 22
Etabli latéral Droite ETA104-N 22
Meuble latéral Droite KRD102-N 23
Meuble latéral Droite KRD101-N 23
Meuble latéral Gauche KRMG003-N 24
Meuble latéral Gauche KRG003-N 24
Meuble latéral Gauche KRG001-N 25
Meuble latéral Gauche KRG-N 25
Boxer II (à partir de 2006) 26
Pupitre latéral extérieur 27
Butée amovible 27
Support gyrophare 28

Protection caméra de recul 28
Rouleau acier pleine largeur 29
Boitier à sangle 29
Bloque échelle 30
Echelle aluminium amovible 30
Echelle aluminium plate 31
Echelle coulissante sous passerelle 31
Echelle standard sur portes arrière 32
Chassis de toit (pour pupitre latéral) 33
Galerie ACIER 33
Galerie ALUMINIUM Plate 34
Galerie ALUMINIUM Standard 34
Etabli latéral Droite ETA107-N 35
Etabli latéral Droite ETA105-N 35
Etabli latéral Droite ETA106-N 36
Etabli latéral Droite ETA104-N 36
Meuble latéral Droite KRD102-N 37
Meuble latéral Droite KRD101-N 37
Meuble latéral Droite KRD-N 38
Meuble latéral Gauche KRMG003-N 38
Meuble latéral Gauche KRG003-N 39
Meuble latéral Gauche KRG002-N 39
Meuble latéral Gauche KRG001-N 40
Meuble latéral Gauche KRG-N 40
Ducato III (à partir de 2006) 41
Pupitre latéral extérieur 42
Butée amovible 42
Support gyrophare 43
Protection caméra de recul 43
Rouleau acier pleine largeur 44
Boitier à sangle 44
Bloque échelle 45
Echelle aluminium amovible 45
Echelle aluminium plate 46
Echelle coulissante sous passerelle 46
Echelle standard sur portes arrière 47
Chassis de toit (pour pupitre latéral) 48
Galerie ACIER 48
Galerie ALUMINIUM Plate 49
Galerie ALUMINIUM Standard 49
Etabli latéral Droite ETA107-N 50
Etabli latéral Droite ETA105-N 50
Etabli latéral Droite ETA106-N 51

Etabli latéral Droite ETA104-N 51
Meuble latéral Droite KRD102-N 52
Meuble latéral Droite KRD101-N 52
Meuble latéral Droite KRD-N 53
Meuble latéral Gauche KRMG003-N 53
Meuble latéral Gauche KRG003-N 54
Meuble latéral Gauche KRG002-N 54
Meuble latéral Gauche KRG001-N 55
Meuble latéral Gauche KRG-N 55
Jumper II (à partir de 2006) 56
Pupitre latéral extérieur 57
Butée amovible 57
Support gyrophare 58
Protection caméra de recul 58
Rouleau acier pleine largeur 59
Boitier à sangle 59
Bloque échelle 60
Echelle aluminium amovible 60
Echelle aluminium plate 61
Echelle coulissante sous passerelle 61
Echelle standard sur portes arrière 62
Chassis de toit (pour pupitre latéral) 63
Galerie ACIER 63
Galerie ALUMINIUM Plate 64
Galerie ALUMINIUM Standard 64
Etabli latéral Droite ETA107-N 65
Etabli latéral Droite ETA105-N 65
Etabli latéral Droite ETA106-N 66
Etabli latéral Droite ETA104-N 66
Meuble latéral Droite KRD102-N 67
Meuble latéral Droite KRD101-N 67
Meuble latéral Droite KRD-N 68
Meuble latéral Gauche KRMG003-N 68
Meuble latéral Gauche KRG003-N 69
Meuble latéral Gauche KRG002-N 69
Meuble latéral Gauche KRG001-N 70
Meuble latéral Gauche KRG-N 70
Movano III (à partir de 2021) 71
Pupitre latéral extérieur 72
Butée amovible 72
Support gyrophare 73
Protection caméra de recul 73
Rouleau acier pleine largeur 74

Boitier à sangle 74
Bloque échelle 75
Echelle aluminium amovible 75
Echelle aluminium plate 76
Echelle coulissante sous passerelle 76
Echelle standard sur portes arrière 77
Chassis de toit (pour pupitre latéral) 78
Galerie ACIER 78
Galerie ALUMINIUM Plate 79
Galerie ALUMINIUM Standard 79
Etabli latéral Droite ETA107-N 80
Etabli latéral Droite ETA105-N 80
Etabli latéral Droite ETA106-N 81
Etabli latéral Droite ETA104-N 81
Meuble latéral Droite KRD102-N 82
Meuble latéral Droite KRD101-N 82
Meuble latéral Droite KRD-N 83
Meuble latéral Gauche KRMG003-N 83
Meuble latéral Gauche KRG003-N 84
Meuble latéral Gauche KRG002-N 84
Meuble latéral Gauche KRG001-N 85
Meuble latéral Gauche KRG-N 85
Proace MAX I (à partir de 2024) 86
Pupitre latéral extérieur 87
Butée amovible 87
Support gyrophare 88
Protection caméra de recul 88
Rouleau acier pleine largeur 89
Boitier à sangle 89
Bloque échelle 90
Echelle aluminium amovible 90
Echelle aluminium plate 91
Echelle coulissante sous passerelle 91
Echelle standard sur portes arrière 92
Chassis de toit (pour pupitre latéral) 93
Galerie ACIER 93
Galerie ALUMINIUM Plate 94
Galerie ALUMINIUM Standard 94
Etabli latéral Droite ETA107-N 95
Etabli latéral Droite ETA105-N 95
Etabli latéral Droite ETA106-N 96
Etabli latéral Droite ETA104-N 96
Meuble latéral Droite KRD102-N 97

Meuble latéral Droite KRD101-N 97
Meuble latéral Droite KRD-N 98
Meuble latéral Gauche KRMG003-N 98
Meuble latéral Gauche KRG003-N 99
Meuble latéral Gauche KRG002-N 99
Meuble latéral Gauche KRG001-N 100
Meuble latéral Gauche KRG-N 100

NON CLASSÉ

MEUBLE LATÉRAL DROITE KRD-N

Essai

Read More
SKU: N / A

MEUBLE LATÉRAL GAUCHE KRMG002-N

Essai

Read More
SKU: N / A

MEUBLE LATÉRAL GAUCHE KRMG001-N

Essai

Read More
SKU: N / A

MEUBLE LATÉRAL GAUCHE KRMG-N

Essai

Read More
SKU: N / A

MEUBLE LATÉRAL GAUCHE KRG002-N

Essai

Read More
SKU: N / A
Prix: 1700,00 €

AMÉNAGEMENT ALUMINIUM

AMÉNAGEMENT ALUMINIUM

Read More
SKU: N / A
Prix: 1,00 €

AMÉNAGEMENTS

PUPITRE LATÉRAL EXTÉRIEUR

Read More
SKU: N / A

BUTÉE AMOVIBLE

Read More
SKU: N / A

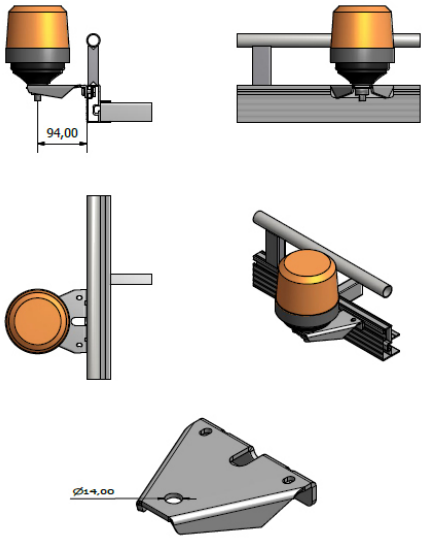

SUPPORT GYROPHARE

Read More
SKU: N / A

PROTECTION CAMÉRA DE RECUL

Read More
SKU: N / A

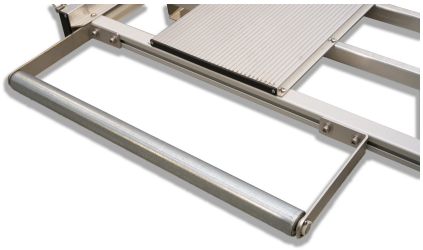

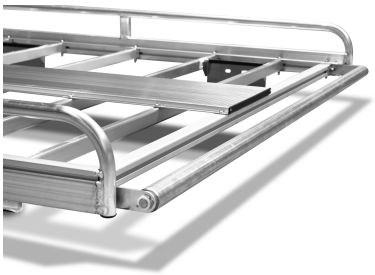

ROULEAU ACIER PLEINE LARGEUR

Read More
SKU: N / A

BOITIER À SANGLE

Read More
SKU: N / A

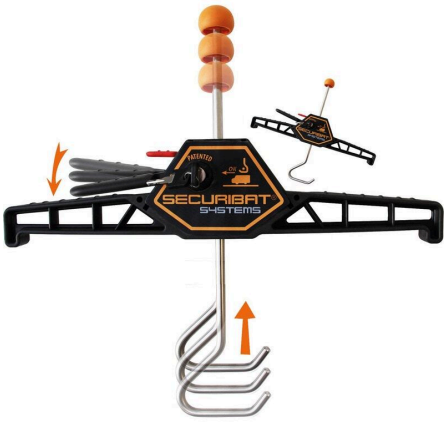

BLOQUE ÉCHELLE

Read More
SKU: N / A

ECHELLE ALUMINIUM AMOVIBLE

Read More
SKU: N / A

ECHELLE ALUMINIUM PLATE

Read More
SKU: N / A

ECHELLE COULISSANTE SOUS PASSERELLE

Read More
SKU: N / A

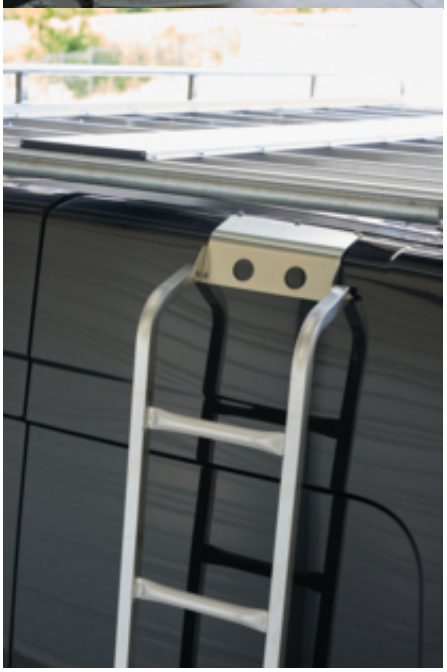

ECHELLE STANDARD SUR PORTES ARRIÈRE

Read More
SKU: N / A

CHASSIS DE TOIT (POUR PUPITRE LATÉRAL)

Read More
SKU: N / A

GALERIE ACIER

Read More
SKU: N / A

GALERIE ALUMINIUM PLATE

Read More
SKU: N / A

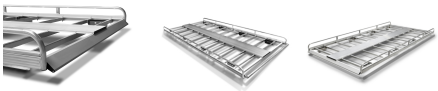

GALERIE ALUMINIUM STANDARD

Read More
SKU: N / A

ETABLI LATÉRAL DROITE ETA107-N

Essai

Read More
SKU: N / A

ETABLI LATÉRAL DROITE ETA105-N

Essai

Read More
SKU: N / A
Prix: 0,00 €

ETABLI LATÉRAL DROITE ETA106-N

Essai

Read More
SKU: N / A

ETABLI LATÉRAL DROITE ETA104-N

Essai

Read More
SKU: N / A

MEUBLE LATÉRAL DROITE KRD102-N

Essai

Read More
SKU: N / A

MEUBLE LATÉRAL DROITE KRD101-N

Essai

Read More
SKU: N / A

MEUBLE LATÉRAL GAUCHE KRMG003-N

Essai

Read More
SKU: N / A

MEUBLE LATÉRAL GAUCHE KRG003-N

Essai

Read More
SKU: N / A

MEUBLE LATÉRAL GAUCHE KRG001-N

Essai

Read More
SKU: N / A
Prix: 1600,00 €

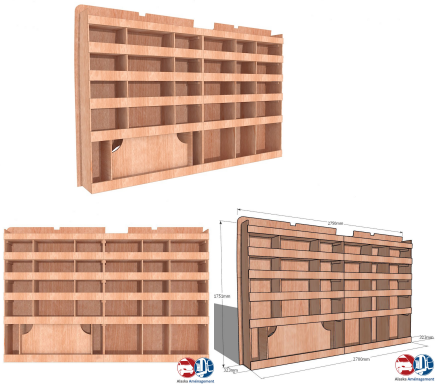

MEUBLE LATÉRAL GAUCHE KRG-N

Essai

Read More
SKU: N / A
Prix: 1500,00 €

BOXER II (À PARTIR DE 2006)

PUPITRE LATÉRAL EXTÉRIEUR

Read More
SKU: N / A

BUTÉE AMOVIBLE

Read More
SKU: N / A

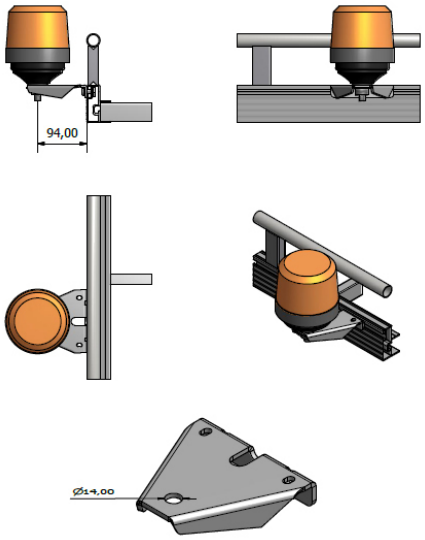

SUPPORT GYROPHARE

Read More
SKU: N / A

PROTECTION CAMÉRA DE RECUL

Read More
SKU: N / A

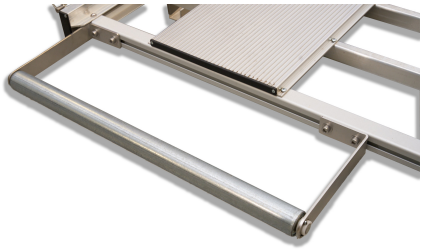

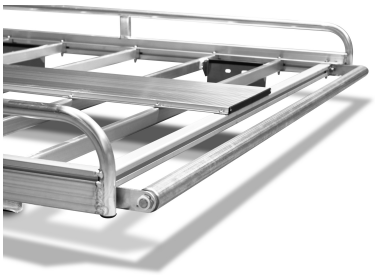

ROULEAU ACIER PLEINE LARGEUR

Read More
SKU: N / A

BOITIER À SANGLE

Read More
SKU: N / A

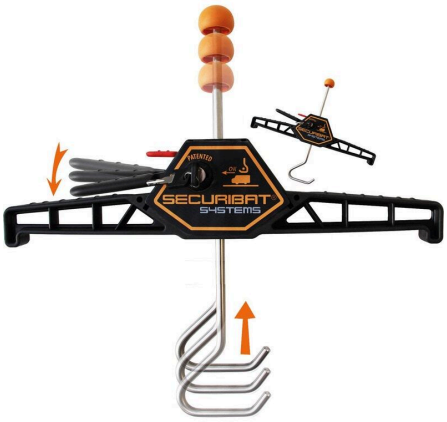

BLOQUE ÉCHELLE

Read More
SKU: N / A

ECHELLE ALUMINIUM AMOVIBLE

Read More
SKU: N / A

ECHELLE ALUMINIUM PLATE

Read More
SKU: N / A

ECHELLE COULISSANTE SOUS PASSERELLE

Read More
SKU: N / A

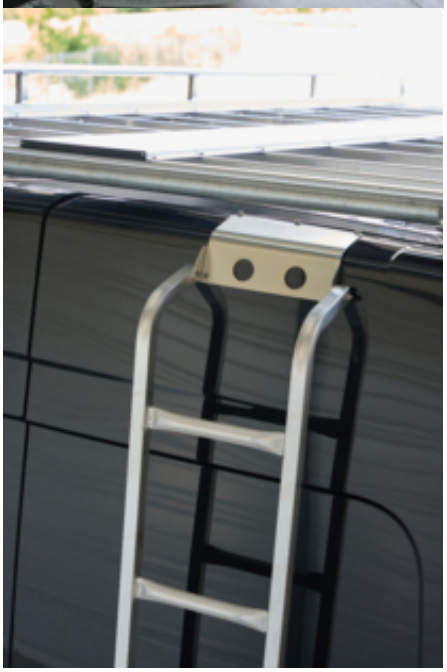

ECHELLE STANDARD SUR PORTES ARRIÈRE

Read More
SKU: N / A

CHASSIS DE TOIT (POUR PUPITRE LATÉRAL)

Read More
SKU: N / A

GALERIE ACIER

Read More
SKU: N / A

GALERIE ALUMINIUM PLATE

Read More
SKU: N / A

GALERIE ALUMINIUM STANDARD

Read More
SKU: N / A

ETABLI LATÉRAL DROITE ETA107-N

Essai

Read More
SKU: N / A

ETABLI LATÉRAL DROITE ETA105-N

Essai

Read More
SKU: N / A
Prix: 0,00 €

ETABLI LATÉRAL DROITE ETA106-N

Essai

Read More
SKU: N / A

ETABLI LATÉRAL DROITE ETA104-N

Essai

Read More
SKU: N / A

MEUBLE LATÉRAL DROITE KRD102-N

Essai

Read More
SKU: N / A

MEUBLE LATÉRAL DROITE KRD101-N

Essai

Read More
SKU: N / A

MEUBLE LATÉRAL DROITE KRD-N

Essai

Read More
SKU: N / A

MEUBLE LATÉRAL GAUCHE KRMG003-N

Essai

Read More
SKU: N / A

MEUBLE LATÉRAL GAUCHE KRG003-N

Essai

Read More
SKU: N / A

MEUBLE LATÉRAL GAUCHE KRG002-N

Essai

Read More
SKU: N / A
Prix: 1700,00 €

MEUBLE LATÉRAL GAUCHE KRG001-N

Essai

Read More
SKU: N / A
Prix: 1600,00 €

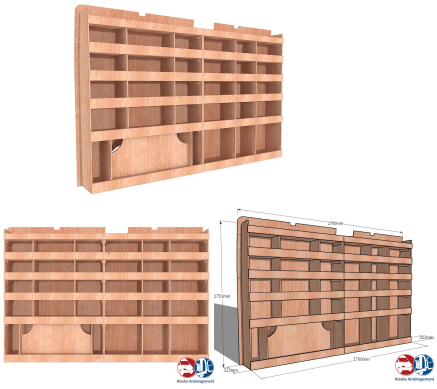

MEUBLE LATÉRAL GAUCHE KRG-N

Essai

Read More
SKU: N / A
Prix: 1500,00 €

DUCATO III (À PARTIR DE 2006)

PUPITRE LATÉRAL EXTÉRIEUR

Read More
SKU: N / A

BUTÉE AMOVIBLE

Read More
SKU: N / A

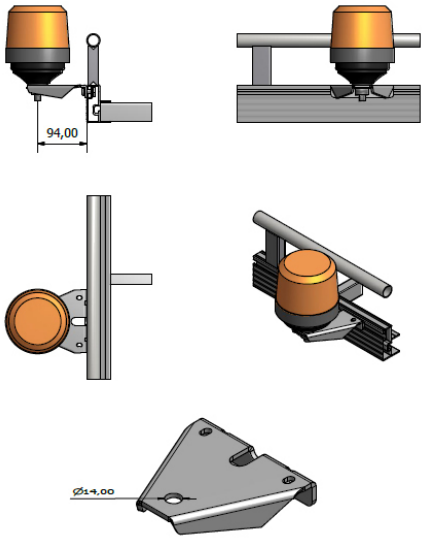

SUPPORT GYROPHARE

Read More
SKU: N / A

PROTECTION CAMÉRA DE RECUL

Read More
SKU: N / A

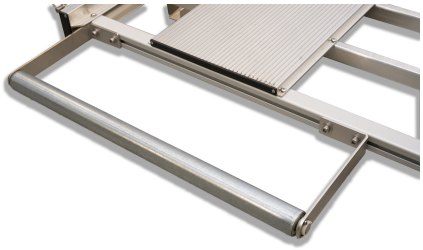

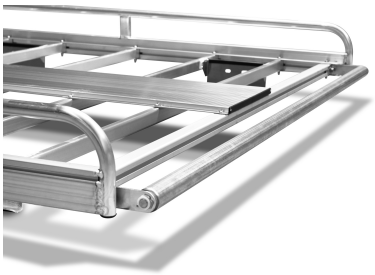

ROULEAU ACIER PLEINE LARGEUR

Read More
SKU: N / A

BOITIER À SANGLE

Read More
SKU: N / A

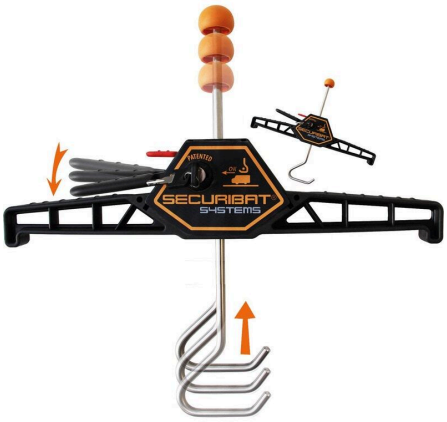

BLOQUE ÉCHELLE

Read More
SKU: N / A

ECHELLE ALUMINIUM AMOVIBLE

Read More
SKU: N / A

ECHELLE ALUMINIUM PLATE

Read More
SKU: N / A

ECHELLE COULISSANTE SOUS PASSERELLE

Read More
SKU: N / A

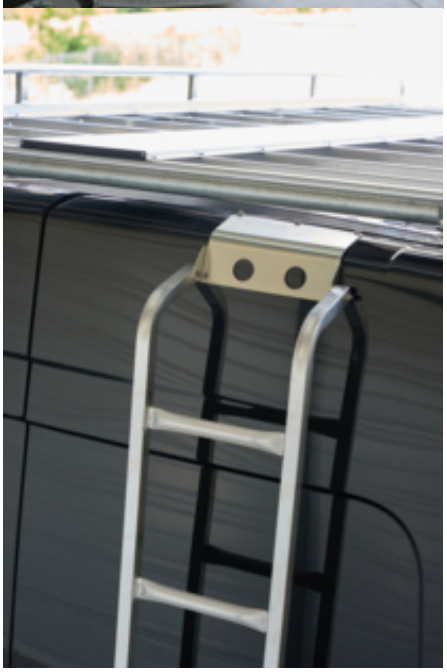

ECHELLE STANDARD SUR PORTES ARRIÈRE

Read More
SKU: N / A

CHASSIS DE TOIT (POUR PUPITRE LATÉRAL)

Read More
SKU: N / A

GALERIE ACIER

Read More
SKU: N / A

GALERIE ALUMINIUM PLATE

Read More
SKU: N / A

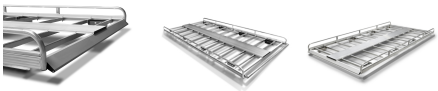

GALERIE ALUMINIUM STANDARD

Read More
SKU: N / A

ETABLI LATÉRAL DROITE ETA107-N

Essai

Read More
SKU: N / A

ETABLI LATÉRAL DROITE ETA105-N

Essai

Read More
SKU: N / A
Prix: 0,00 €

ETABLI LATÉRAL DROITE ETA106-N

Essai

Read More
SKU: N / A

ETABLI LATÉRAL DROITE ETA104-N

Essai

Read More
SKU: N / A

MEUBLE LATÉRAL DROITE KRD102-N

Essai

Read More
SKU: N / A

MEUBLE LATÉRAL DROITE KRD101-N

Essai

Read More
SKU: N / A

MEUBLE LATÉRAL DROITE KRD-N

Essai

Read More
SKU: N / A

MEUBLE LATÉRAL GAUCHE KRMG003-N

Essai

Read More
SKU: N / A

MEUBLE LATÉRAL GAUCHE KRG003-N

Essai

Read More
SKU: N / A

MEUBLE LATÉRAL GAUCHE KRG002-N

Essai

Read More
SKU: N / A
Prix: 1700,00 €

MEUBLE LATÉRAL GAUCHE KRG001-N

Essai

Read More
SKU: N / A
Prix: 1600,00 €

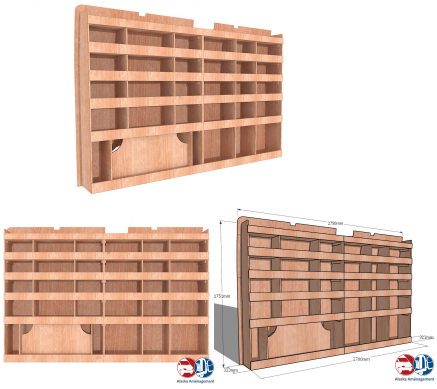

MEUBLE LATÉRAL GAUCHE KRG-N

Essai

Read More
SKU: N / A
Prix: 1500,00 €

JUMPER II (À PARTIR DE 2006)

PUPITRE LATÉRAL EXTÉRIEUR

Read More
SKU: N / A

BUTÉE AMOVIBLE

Read More
SKU: N / A

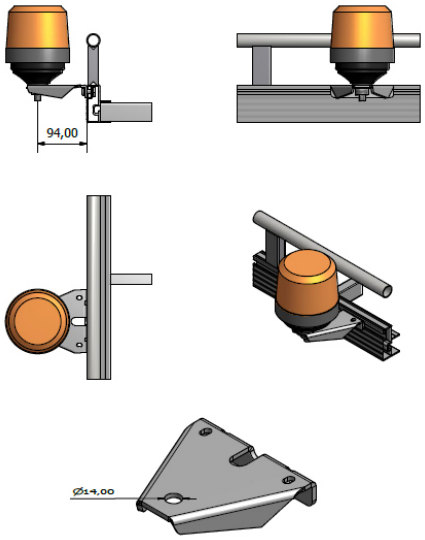

SUPPORT GYROPHARE

Read More
SKU: N / A

PROTECTION CAMÉRA DE RECUL

Read More
SKU: N / A

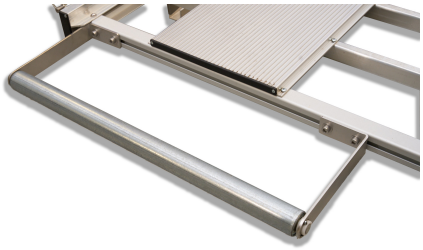

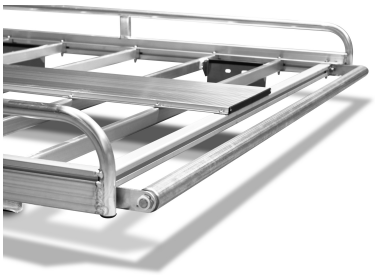

ROULEAU ACIER PLEINE LARGEUR

Read More
SKU: N / A

BOITIER À SANGLE

Read More
SKU: N / A

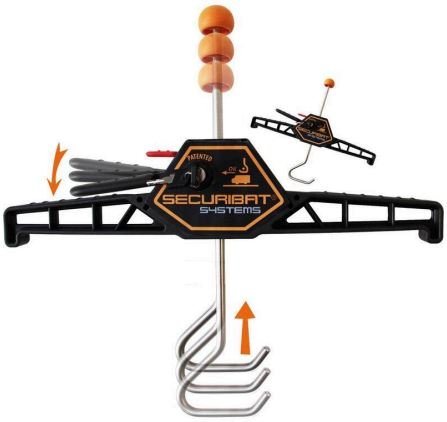

BLOQUE ÉCHELLE

Read More
SKU: N / A

ECHELLE ALUMINIUM AMOVIBLE

Read More
SKU: N / A

ECHELLE ALUMINIUM PLATE

Read More
SKU: N / A

ECHELLE COULISSANTE SOUS PASSERELLE

Read More
SKU: N / A

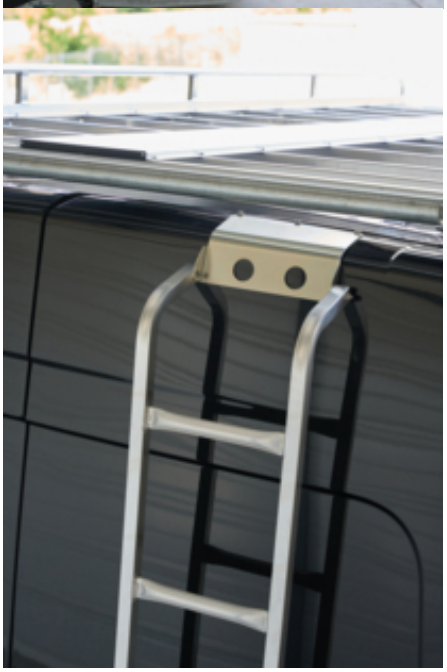

ECHELLE STANDARD SUR PORTES ARRIÈRE

Read More
SKU: N / A

CHASSIS DE TOIT (POUR PUPITRE LATÉRAL)

Read More
SKU: N / A

GALERIE ACIER

Read More
SKU: N / A

GALERIE ALUMINIUM PLATE

Read More
SKU: N / A

GALERIE ALUMINIUM STANDARD

Read More
SKU: N / A

ETABLI LATÉRAL DROITE ETA107-N

Essai

Read More
SKU: N / A

ETABLI LATÉRAL DROITE ETA105-N

Essai

Read More
SKU: N / A
Prix: 0,00 €

ETABLI LATÉRAL DROITE ETA106-N

Essai

Read More
SKU: N / A

ETABLI LATÉRAL DROITE ETA104-N

Essai

Read More
SKU: N / A

MEUBLE LATÉRAL DROITE KRD102-N

Essai

Read More
SKU: N / A

MEUBLE LATÉRAL DROITE KRD101-N

Essai

Read More
SKU: N / A

MEUBLE LATÉRAL DROITE KRD-N

Essai

Read More
SKU: N / A

MEUBLE LATÉRAL GAUCHE KRMG003-N

Essai

Read More
SKU: N / A

MEUBLE LATÉRAL GAUCHE KRG003-N

Essai

Read More
SKU: N / A

MEUBLE LATÉRAL GAUCHE KRG002-N

Essai

Read More
SKU: N / A
Prix: 1700,00 €

MEUBLE LATÉRAL GAUCHE KRG001-N

Essai

Read More
SKU: N / A
Prix: 1600,00 €

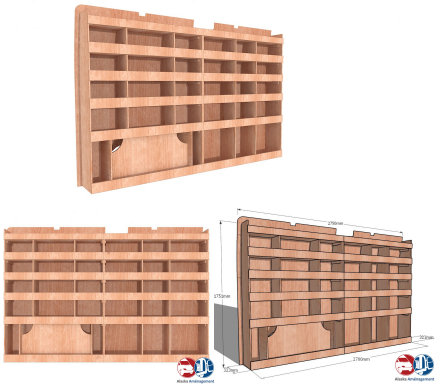

MEUBLE LATÉRAL GAUCHE KRG-N

Essai

Read More
SKU: N / A
Prix: 1500,00 €

MOVANO III (À PARTIR DE 2021)

PUPITRE LATÉRAL EXTÉRIEUR

Read More
SKU: N / A

BUTÉE AMOVIBLE

Read More
SKU: N / A

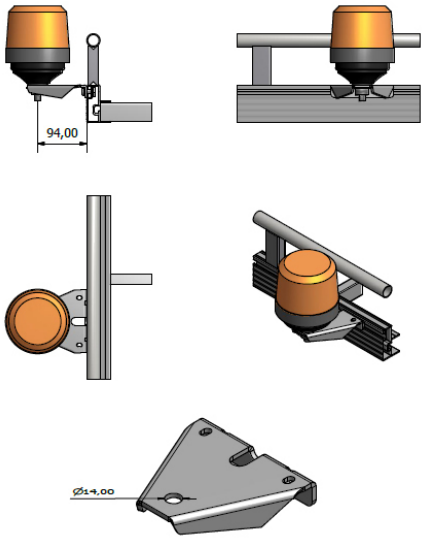

SUPPORT GYROPHARE

Read More
SKU: N / A

PROTECTION CAMÉRA DE RECUL

Read More
SKU: N / A

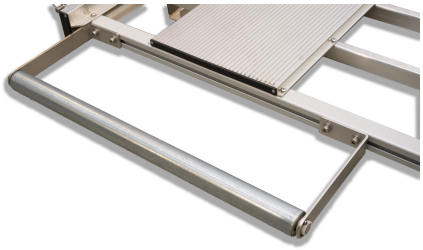

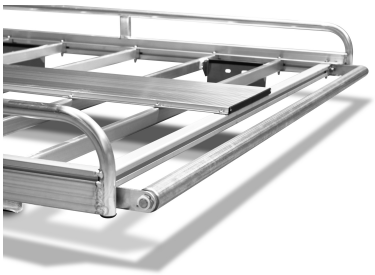

ROULEAU ACIER PLEINE LARGEUR

Read More
SKU: N / A

BOITIER À SANGLE

Read More
SKU: N / A

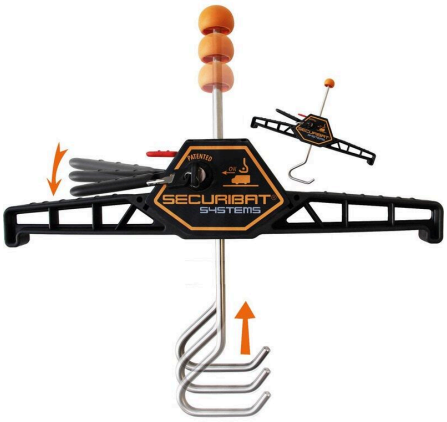

BLOQUE ÉCHELLE

Read More
SKU: N / A

ECHELLE ALUMINIUM AMOVIBLE

Read More
SKU: N / A

ECHELLE ALUMINIUM PLATE

Read More
SKU: N / A

ECHELLE COULISSANTE SOUS PASSERELLE

Read More
SKU: N / A

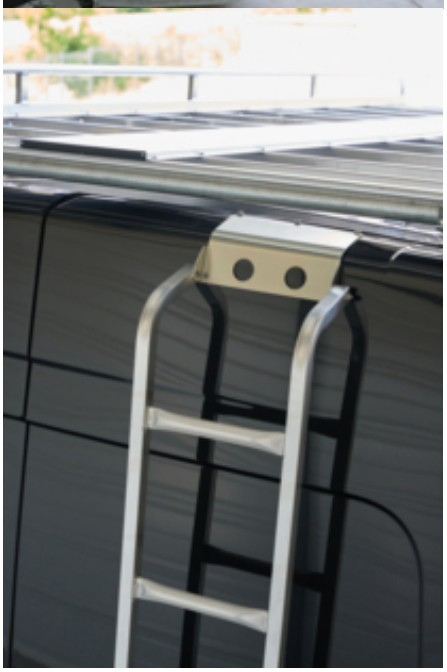

ECHELLE STANDARD SUR PORTES ARRIÈRE

Read More
SKU: N / A

CHASSIS DE TOIT (POUR PUPITRE LATÉRAL)

Read More
SKU: N / A

GALERIE ACIER

Read More
SKU: N / A

GALERIE ALUMINIUM PLATE

Read More
SKU: N / A

GALERIE ALUMINIUM STANDARD

Read More
SKU: N / A

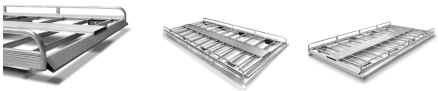

ETABLI LATÉRAL DROITE ETA107-N

Essai

Read More
SKU: N / A

ETABLI LATÉRAL DROITE ETA105-N

Essai

Read More
SKU: N / A
Prix: 0,00 €

ETABLI LATÉRAL DROITE ETA106-N

Essai

Read More
SKU: N / A

ETABLI LATÉRAL DROITE ETA104-N

Essai

Read More
SKU: N / A

MEUBLE LATÉRAL DROITE KRD102-N

Essai

Read More
SKU: N / A

MEUBLE LATÉRAL DROITE KRD101-N

Essai

Read More
SKU: N / A

MEUBLE LATÉRAL DROITE KRD-N

Essai

Read More
SKU: N / A

MEUBLE LATÉRAL GAUCHE KRMG003-N

Essai

Read More
SKU: N / A

MEUBLE LATÉRAL GAUCHE KRG003-N

Essai

Read More
SKU: N / A

MEUBLE LATÉRAL GAUCHE KRG002-N

Essai

Read More
SKU: N / A
Prix: 1700,00 €

MEUBLE LATÉRAL GAUCHE KRG001-N

Essai

Read More
SKU: N / A
Prix: 1600,00 €

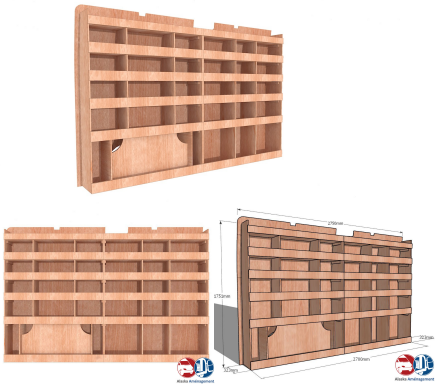

MEUBLE LATÉRAL GAUCHE KRG-N

Essai

Read More
SKU: N / A
Prix: 1500,00 €

PROACE MAX I (À PARTIR DE 2024)

PUPITRE LATÉRAL EXTÉRIEUR

Read More
SKU: N / A

BUTÉE AMOVIBLE

Read More
SKU: N / A

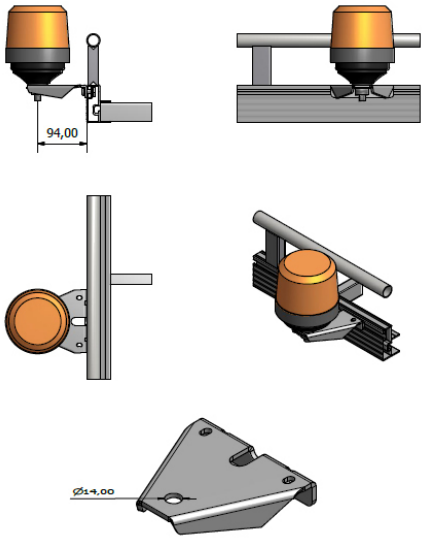

SUPPORT GYROPHARE

Read More
SKU: N / A

PROTECTION CAMÉRA DE RECUL

Read More
SKU: N / A

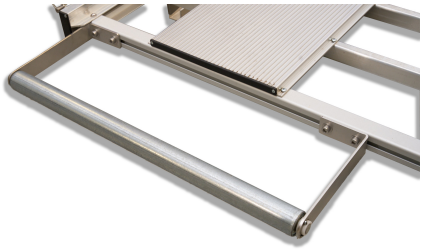

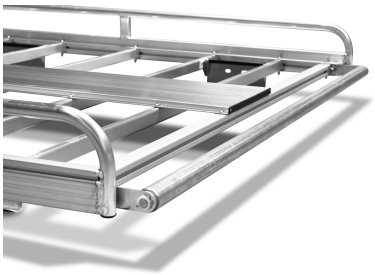

ROULEAU ACIER PLEINE LARGEUR

Read More
SKU: N / A

BOITIER À SANGLE

Read More
SKU: N / A

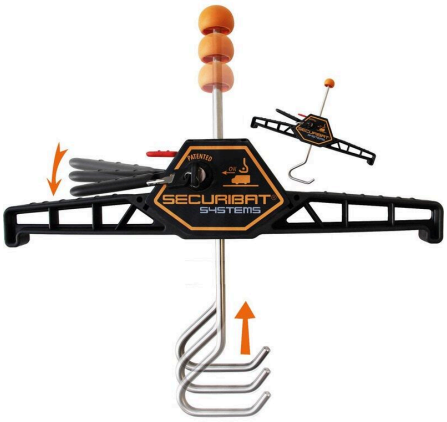

BLOQUE ÉCHELLE

Read More
SKU: N / A

ECHELLE ALUMINIUM AMOVIBLE

Read More
SKU: N / A

ECHELLE ALUMINIUM PLATE

Read More
SKU: N / A

ECHELLE COULISSANTE SOUS PASSERELLE

Read More
SKU: N / A

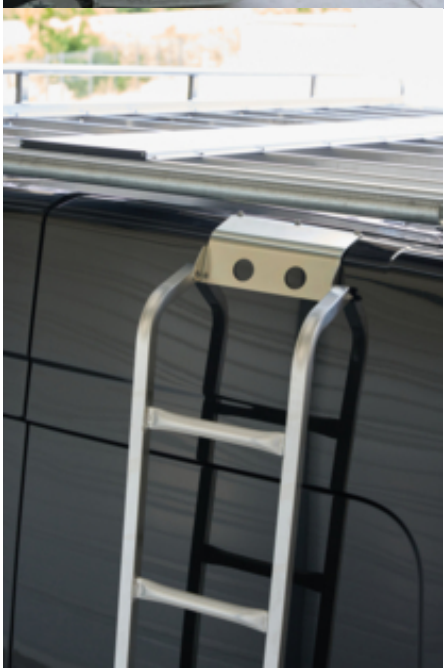

ECHELLE STANDARD SUR PORTES ARRIÈRE

Read More
SKU: N / A

CHASSIS DE TOIT (POUR PUPITRE LATÉRAL)

Read More
SKU: N / A

GALERIE ACIER

Read More
SKU: N / A

GALERIE ALUMINIUM PLATE

Read More
SKU: N / A

GALERIE ALUMINIUM STANDARD

Read More
SKU: N / A

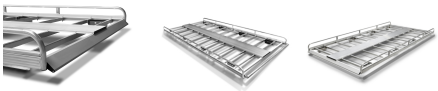

ETABLI LATÉRAL DROITE ETA107-N

Essai

Read More
SKU: N / A

ETABLI LATÉRAL DROITE ETA105-N

Essai

Read More
SKU: N / A
Prix: 0,00 €

ETABLI LATÉRAL DROITE ETA106-N

Essai

Read More
SKU: N / A

ETABLI LATÉRAL DROITE ETA104-N

Essai

Read More
SKU: N / A

MEUBLE LATÉRAL DROITE KRD102-N

Essai

Read More
SKU: N / A

MEUBLE LATÉRAL DROITE KRD101-N

Essai

Read More
SKU: N / A

MEUBLE LATÉRAL DROITE KRD-N

Essai

Read More
SKU: N / A

MEUBLE LATÉRAL GAUCHE KRMG003-N

Essai

Read More
SKU: N / A

MEUBLE LATÉRAL GAUCHE KRG003-N

Essai

Read More
SKU: N / A

MEUBLE LATÉRAL GAUCHE KRG002-N

Essai

Read More
SKU: N / A
Prix: 1700,00 €

MEUBLE LATÉRAL GAUCHE KRG001-N

Essai

Read More
SKU: N / A
Prix: 1600,00 €

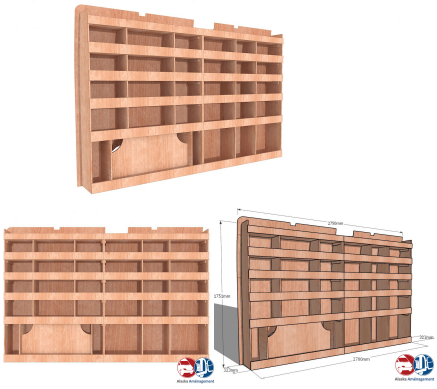

MEUBLE LATÉRAL GAUCHE KRG-N

Essai

Read More
SKU: N / A
Prix: 1500,00 €

INDEX

A
Aménagement Aluminium 6

B
Bloque échelle 11, 25, 40, 55, 70, 85
Boitier à sangle 10, 24, 39, 54, 69, 84
Butée amovible 8, 22, 37, 52, 67, 82

C
Chassis de toit (pour pupitre latéral) 14, 28, 43, 58, 73, 88

E
Echelle aluminium amovible 11, 25, 40, 55, 70, 85
Echelle aluminium plate 12, 26, 41, 56, 71, 86
Echelle coulissante sous passerelle 12, 26, 41, 56, 71, 86
Echelle standard sur portes arrière 13, 27, 42, 57, 72, 87
Etabli latéral Droite ETA104-N 17, 31, 46, 61, 76, 91
Etabli latéral Droite ETA105-N 16, 30, 45, 60, 75, 90
Etabli latéral Droite ETA106-N 17, 31, 46, 61, 76, 91
Etabli latéral Droite ETA107-N 16, 30, 45, 60, 75, 90

G
Galerie ACIER 14, 28, 43, 58, 73, 88
Galerie ALUMINIUM Plate 15, 29, 44, 59, 74, 89
Galerie ALUMINIUM Standard 15, 29, 44, 59, 74, 89

M
Meuble latéral Droite KRD-N 2, 33, 48, 63, 78, 93
Meuble latéral Droite KRD101-N 18, 32, 47, 62, 77, 92
Meuble latéral Droite KRD102-N 18, 32, 47, 62, 77, 92
Meuble latéral Gauche KRG-N 20, 35, 50, 65, 80, 95
Meuble latéral Gauche KRG001-N 20, 35, 50, 65, 80, 95
Meuble latéral Gauche KRG002-N 4, 34, 49, 64, 79, 94
Meuble latéral Gauche KRG003-N 19, 34, 49, 64, 79, 94
Meuble latéral Gauche KRMG-N 3
Meuble latéral Gauche KRMG001-N 3
Meuble latéral Gauche KRMG002-N 2
Meuble latéral Gauche KRMG003-N 19, 33, 48, 63, 78, 93

P
Protection caméra de recul 9, 23, 38, 53, 68, 83
Pupitre latéral extérieur 8, 22, 37, 52, 67, 82

R
Rouleau acier pleine largeur 10, 24, 39, 54, 69, 84

S
Support gyrophare 9, 23, 38, 53, 68, 83