# TABLE OF CONTENTS

**Non classé** ..... 6
Meuble latéral Droite KRD-N ..... 7
Meuble latéral Gauche KRMG002-N ..... 7
Meuble latéral Gauche KRMG001-N ..... 8
Meuble latéral Gauche KRMG-N ..... 8
Meuble latéral Gauche KRG002-N ..... 9
**Aménagement Aluminium** ..... 10
Aménagement Aluminium ..... 11
**aménagements** ..... 12
Pupitre latéral extérieur ..... 13
Butée amovible ..... 13
Support gyrophare ..... 14
Protection caméra de recul ..... 14
Rouleau acier pleine largeur ..... 15
Boitier à sangle ..... 15
Bloque échelle ..... 16
Echelle aluminium amovible ..... 16
Echelle aluminium plate ..... 17
Echelle coulissante sous passerelle ..... 17
Echelle standard sur portes arrière ..... 18
Chassis de toit (pour pupitre latéral) ..... 19
Galerie ACIER ..... 19
Galerie ALUMINIUM Plate ..... 20
Galerie ALUMINIUM Standard ..... 20
Etabli latéral Droite ETA107-N ..... 21
Etabli latéral Droite ETA105-N ..... 21
Etabli latéral Droite ETA106-N ..... 22
Etabli latéral Droite ETA104-N ..... 22
Meuble latéral Droite KRD102-N ..... 23
Meuble latéral Droite KRD101-N ..... 23
Meuble latéral Gauche KRMG003-N ..... 24
Meuble latéral Gauche KRG003-N ..... 24
Meuble latéral Gauche KRG001-N ..... 25
Meuble latéral Gauche KRG-N ..... 25
**Boxer II (à partir de 2006)** ..... 26
Pupitre latéral extérieur ..... 27
Butée amovible ..... 27
Support gyrophare ..... 28

Protection caméra de recul ..... 28
Rouleau acier pleine largeur ..... 29
Boitier à sangle ..... 29
Bloque échelle ..... 30
Echelle aluminium amovible ..... 30
Echelle aluminium plate ..... 31
Echelle coulissante sous passerelle ..... 31
Echelle standard sur portes arrière ..... 32
Chassis de toit (pour pupitre latéral) ..... 33
Galerie ACIER ..... 33
Galerie ALUMINIUM Plate ..... 34
Galerie ALUMINIUM Standard ..... 34
Etabli latéral Droite ETA107-N ..... 35
Etabli latéral Droite ETA105-N ..... 35
Etabli latéral Droite ETA106-N ..... 36
Etabli latéral Droite ETA104-N ..... 36
Meuble latéral Droite KRD102-N ..... 37
Meuble latéral Droite KRD101-N ..... 37
Meuble latéral Droite KRD-N ..... 38
Meuble latéral Gauche KRMG003-N ..... 38
Meuble latéral Gauche KRG003-N ..... 39
Meuble latéral Gauche KRG002-N ..... 39
Meuble latéral Gauche KRG001-N ..... 40
Meuble latéral Gauche KRG-N ..... 40
**Ducato III (à partir de 2006)** ..... 41
Pupitre latéral extérieur ..... 42
Butée amovible ..... 42
Support gyrophare ..... 43
Protection caméra de recul ..... 43
Rouleau acier pleine largeur ..... 44
Boitier à sangle ..... 44
Bloque échelle ..... 45
Echelle aluminium amovible ..... 45
Echelle aluminium plate ..... 46
Echelle coulissante sous passerelle ..... 46
Echelle standard sur portes arrière ..... 47
Chassis de toit (pour pupitre latéral) ..... 48
Galerie ACIER ..... 48
Galerie ALUMINIUM Plate ..... 49
Galerie ALUMINIUM Standard ..... 49
Etabli latéral Droite ETA107-N ..... 50
Etabli latéral Droite ETA105-N ..... 50
Etabli latéral Droite ETA106-N ..... 51

Etabli latéral Droite ETA104-N ..... 51
Meuble latéral Droite KRD102-N ..... 52
Meuble latéral Droite KRD101-N ..... 52
Meuble latéral Droite KRD-N ..... 53
Meuble latéral Gauche KRMG003-N ..... 53
Meuble latéral Gauche KRG003-N ..... 54
Meuble latéral Gauche KRG002-N ..... 54
Meuble latéral Gauche KRG001-N ..... 55
Meuble latéral Gauche KRG-N ..... 55
**Jumper II (à partir de 2006)** ..... 56
Pupitre latéral extérieur ..... 57
Butée amovible ..... 57
Support gyrophare ..... 58
Protection caméra de recul ..... 58
Rouleau acier pleine largeur ..... 59
Boitier à sangle ..... 59
Bloque échelle ..... 60
Echelle aluminium amovible ..... 60
Echelle aluminium plate ..... 61
Echelle coulissante sous passerelle ..... 61
Echelle standard sur portes arrière ..... 62
Chassis de toit (pour pupitre latéral) ..... 63
Galerie ACIER ..... 63
Galerie ALUMINIUM Plate ..... 64
Galerie ALUMINIUM Standard ..... 64
Etabli latéral Droite ETA107-N ..... 65
Etabli latéral Droite ETA105-N ..... 65
Etabli latéral Droite ETA106-N ..... 66
Etabli latéral Droite ETA104-N ..... 66
Meuble latéral Droite KRD102-N ..... 67
Meuble latéral Droite KRD101-N ..... 67
Meuble latéral Droite KRD-N ..... 68
Meuble latéral Gauche KRMG003-N ..... 68
Meuble latéral Gauche KRG003-N ..... 69
Meuble latéral Gauche KRG002-N ..... 69
Meuble latéral Gauche KRG001-N ..... 70
Meuble latéral Gauche KRG-N ..... 70
**Movano III (à partir de 2021)** ..... 71
Pupitre latéral extérieur ..... 72
Butée amovible ..... 72
Support gyrophare ..... 73
Protection caméra de recul ..... 73
Rouleau acier pleine largeur ..... 74

Boitier à sangle ..... 74
Bloque échelle ..... 75
Echelle aluminium amovible ..... 75
Echelle aluminium plate ..... 76
Echelle coulissante sous passerelle ..... 76
Echelle standard sur portes arrière ..... 77
Chassis de toit (pour pupitre latéral) ..... 78
Galerie ACIER ..... 78
Galerie ALUMINIUM Plate ..... 79
Galerie ALUMINIUM Standard ..... 79
Etabli latéral Droite ETA107-N ..... 80
Etabli latéral Droite ETA105-N ..... 80
Etabli latéral Droite ETA106-N ..... 81
Etabli latéral Droite ETA104-N ..... 81
Meuble latéral Droite KRD102-N ..... 82
Meuble latéral Droite KRD101-N ..... 82
Meuble latéral Droite KRD-N ..... 83
Meuble latéral Gauche KRMG003-N ..... 83
Meuble latéral Gauche KRG003-N ..... 84
Meuble latéral Gauche KRG002-N ..... 84
Meuble latéral Gauche KRG001-N ..... 85
Meuble latéral Gauche KRG-N ..... 85
**Proace MAX I (à partir de 2024)** ..... 86
Pupitre latéral extérieur ..... 87
Butée amovible ..... 87
Support gyrophare ..... 88
Protection caméra de recul ..... 88
Rouleau acier pleine largeur ..... 89
Boitier à sangle ..... 89
Bloque échelle ..... 90
Echelle aluminium amovible ..... 90
Echelle aluminium plate ..... 91
Echelle coulissante sous passerelle ..... 91
Echelle standard sur portes arrière ..... 92
Chassis de toit (pour pupitre latéral) ..... 93
Galerie ACIER ..... 93
Galerie ALUMINIUM Plate ..... 94
Galerie ALUMINIUM Standard ..... 94
Etabli latéral Droite ETA107-N ..... 95
Etabli latéral Droite ETA105-N ..... 95
Etabli latéral Droite ETA106-N ..... 96
Etabli latéral Droite ETA104-N ..... 96
Meuble latéral Droite KRD102-N ..... 97

Meuble latéral Droite KRD101-N ..... 97
Meuble latéral Droite KRD-N ..... 98
Meuble latéral Gauche KRMG003-N ..... 98
Meuble latéral Gauche KRG003-N ..... 99
Meuble latéral Gauche KRG002-N ..... 99
Meuble latéral Gauche KRG001-N ..... 100
Meuble latéral Gauche KRG-N ..... 100

# NON CLASSÉ

## MEUBLE LATÉRAL DROITE KRD-N

Essai

Read More
**SKU:** N / A

## MEUBLE LATÉRAL GAUCHE KRMG002-N

Essai

Read More
**SKU:** N / A

## MEUBLE LATÉRAL GAUCHE KRMG001-N

Essai

Read More
**SKU:** N / A

## MEUBLE LATÉRAL GAUCHE KRMG-N

Essai

Read More
**SKU:** N / A

# MEUBLE LATÉRAL GAUCHE KRG002-N

Essai

Read More
**SKU:** N / A
**Prix:** 1700,00 €

# AMÉNAGEMENT ALUMINIUM

# AMÉNAGEMENT ALUMINIUM

Read More
**SKU:** N / A
**Prix:** 1,00 €

# AMÉNAGEMENTS

## PUPITRE LATÉRAL EXTÉRIEUR

Read More
**SKU:** N / A

## BUTÉE AMOVIBLE

Read More
**SKU:** N / A

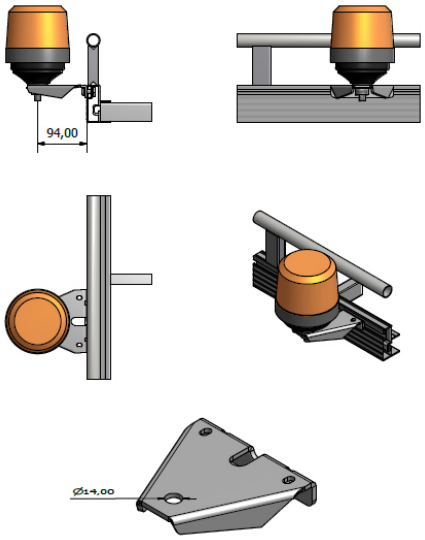


## SUPPORT GYROPHARE

Read More
**SKU:** N / A

## PROTECTION CAMÉRA DE RECUL

Read More
**SKU:** N / A

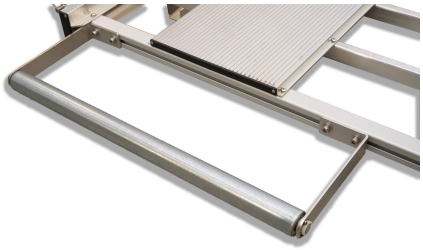

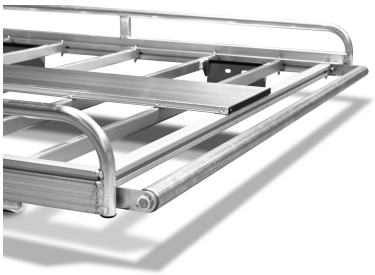

## ROULEAU ACIER PLEINE LARGEUR

Read More
**SKU:** N / A

## BOITIER À SANGLE

Read More
**SKU:** N / A

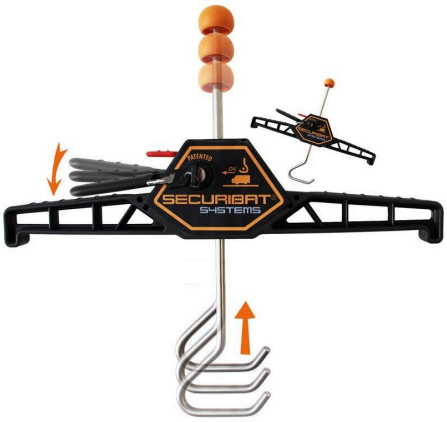


## BLOQUE ÉCHELLE

Read More
**SKU:** N / A

## ECHELLE ALUMINIUM AMOVIBLE

Read More
**SKU:** N / A

## ECHELLE ALUMINIUM PLATE

Read More
**SKU:** N / A

## ECHELLE COULISSANTE SOUS PASSERELLE

Read More
**SKU:** N / A

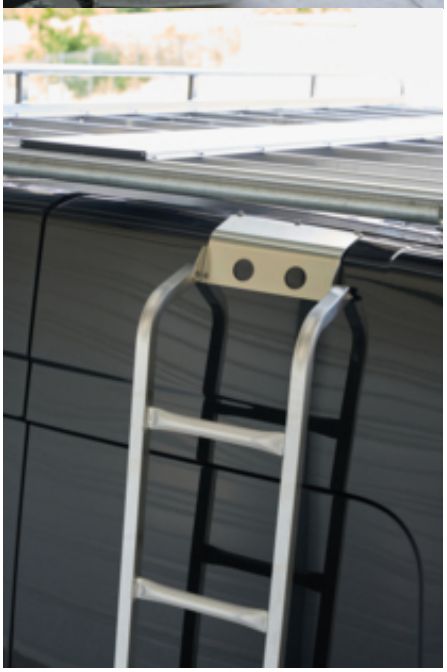

# ECHELLE STANDARD SUR PORTES ARRIÈRE

Read More
**SKU:** N / A

## CHASSIS DE TOIT (POUR PUPITRE LATÉRAL)

Read More
**SKU:** N / A

## GALERIE ACIER

Read More
**SKU:** N / A

## GALERIE ALUMINIUM PLATE

Read More
**SKU:** N / A

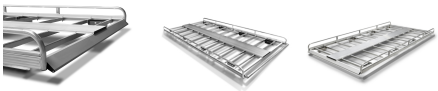

## GALERIE ALUMINIUM STANDARD

Read More
**SKU:** N / A

## ETABLI LATÉRAL DROITE ETA107-N

Essai

Read More
**SKU:** N / A

## ETABLI LATÉRAL DROITE ETA105-N

Essai

Read More
**SKU:** N / A
**Prix:** 0,00 €

## ETABLI LATÉRAL DROITE ETA106-N

Essai

Read More
**SKU:** N / A

## ETABLI LATÉRAL DROITE ETA104-N

Essai

Read More
**SKU:** N / A

# MEUBLE LATÉRAL DROITE KRD102-N

Essai

Read More
**SKU:** N / A

# MEUBLE LATÉRAL DROITE KRD101-N

Essai

Read More
**SKU:** N / A

## MEUBLE LATÉRAL GAUCHE KRMG003-N

Essai

Read More
**SKU:** N / A

## MEUBLE LATÉRAL GAUCHE KRG003-N

Essai

Read More
**SKU:** N / A

## MEUBLE LATÉRAL GAUCHE KRG001-N

Essai

Read More
**SKU:** N / A
**Prix:** 1600,00 €

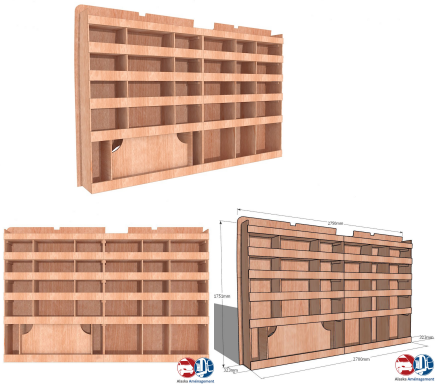

## MEUBLE LATÉRAL GAUCHE KRG-N

Essai

Read More
**SKU:** N / A
**Prix:** 1500,00 €

# BOXER II (À PARTIR DE 2006)

## PUPITRE LATÉRAL EXTÉRIEUR

Read More
**SKU:** N / A

## BUTÉE AMOVIBLE

Read More
**SKU:** N / A

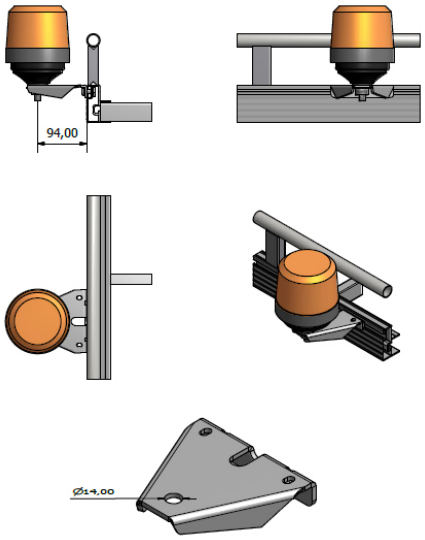


## SUPPORT GYROPHARE

Read More
**SKU:** N / A

## PROTECTION CAMÉRA DE RECUL

Read More
**SKU:** N / A

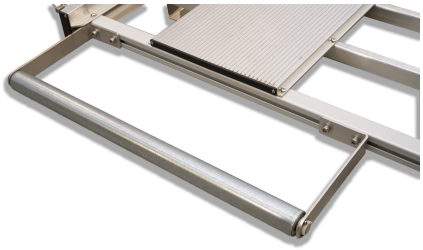

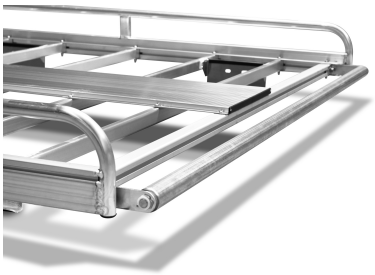

## ROULEAU ACIER PLEINE LARGEUR

Read More
**SKU:** N / A

## BOITIER À SANGLE

Read More
**SKU:** N / A

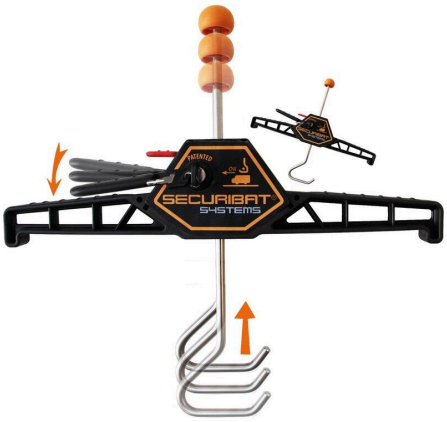


## BLOQUE ÉCHELLE

Read More
**SKU:** N / A

## ECHELLE ALUMINIUM AMOVIBLE

Read More
**SKU:** N / A

## ECHELLE ALUMINIUM PLATE

Read More
**SKU:** N / A

## ECHELLE COULISSANTE SOUS PASSERELLE

Read More
**SKU:** N / A

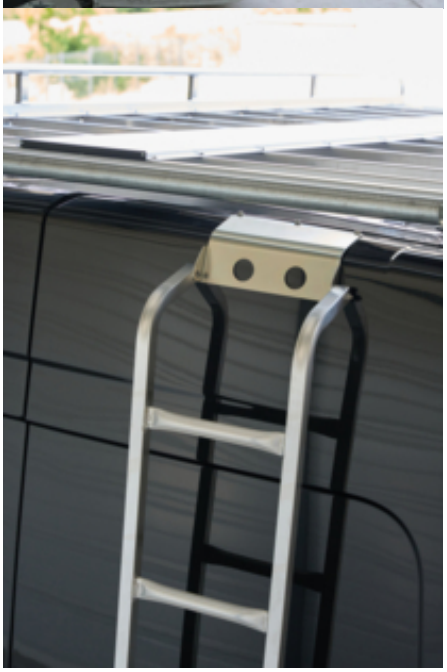

# ECHELLE STANDARD SUR PORTES ARRIÈRE

Read More
**SKU:** N / A

## CHASSIS DE TOIT (POUR PUPITRE LATÉRAL)

Read More
**SKU:** N / A

## GALERIE ACIER

Read More
**SKU:** N / A

## GALERIE ALUMINIUM PLATE

Read More
**SKU:** N / A

## GALERIE ALUMINIUM STANDARD

Read More
**SKU:** N / A

## ETABLI LATÉRAL DROITE ETA107-N

Essai

Read More
**SKU:** N / A

## ETABLI LATÉRAL DROITE ETA105-N

Essai

Read More
**SKU:** N / A
**Prix:** 0,00 €

## ETABLI LATÉRAL DROITE ETA106-N

Essai

Read More
**SKU:** N / A

## ETABLI LATÉRAL DROITE ETA104-N

Essai

Read More
**SKU:** N / A

## MEUBLE LATÉRAL DROITE KRD102-N

Essai

Read More
**SKU:** N / A

## MEUBLE LATÉRAL DROITE KRD101-N

Essai

Read More
**SKU:** N / A

## MEUBLE LATÉRAL DROITE KRD-N

Essai

Read More
**SKU:** N / A

## MEUBLE LATÉRAL GAUCHE KRMG003-N

Essai

Read More
**SKU:** N / A

## MEUBLE LATÉRAL GAUCHE KRG003-N

Essai

Read More
**SKU:** N / A

## MEUBLE LATÉRAL GAUCHE KRG002-N

Essai

Read More
**SKU:** N / A
**Prix:** 1700,00 €

## MEUBLE LATÉRAL GAUCHE KRG001-N

Essai

Read More
**SKU:** N / A
**Prix:** 1600,00 €

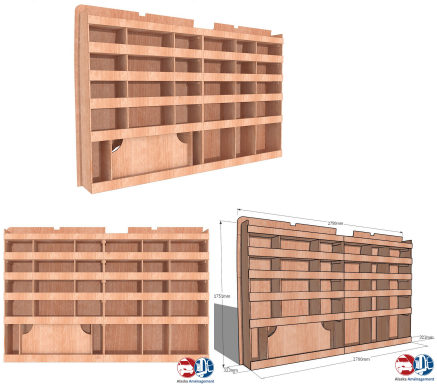

## MEUBLE LATÉRAL GAUCHE KRG-N

Essai

Read More
**SKU:** N / A
**Prix:** 1500,00 €

# DUCATO III (À PARTIR DE 2006)

## PUPITRE LATÉRAL EXTÉRIEUR

Read More
**SKU:** N / A

## BUTÉE AMOVIBLE

Read More
**SKU:** N / A

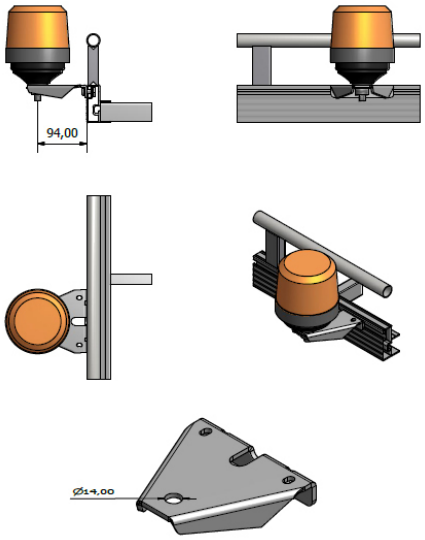


## SUPPORT GYROPHARE

Read More
**SKU:** N / A

## PROTECTION CAMÉRA DE RECUL

Read More
**SKU:** N / A

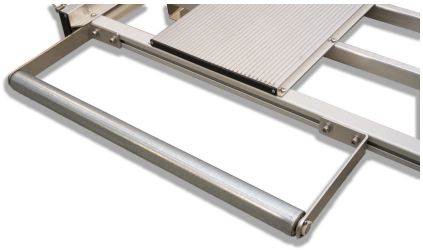

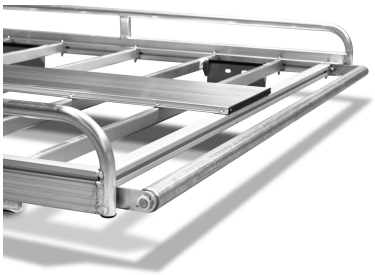

## ROULEAU ACIER PLEINE LARGEUR

Read More
**SKU:** N / A

## BOITIER À SANGLE

Read More
**SKU:** N / A

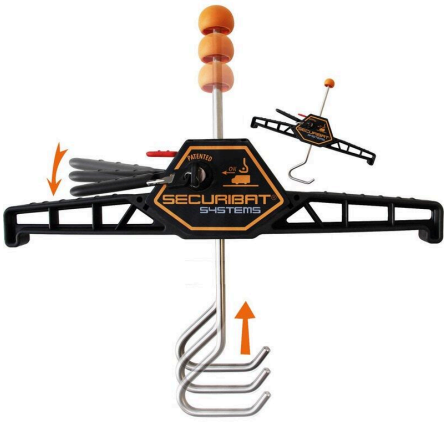


## BLOQUE ÉCHELLE

Read More
**SKU:** N / A

## ECHELLE ALUMINIUM AMOVIBLE

Read More
**SKU:** N / A

## ECHELLE ALUMINIUM PLATE

Read More
**SKU:** N / A

## ECHELLE COULISSANTE SOUS PASSERELLE

Read More
**SKU:** N / A

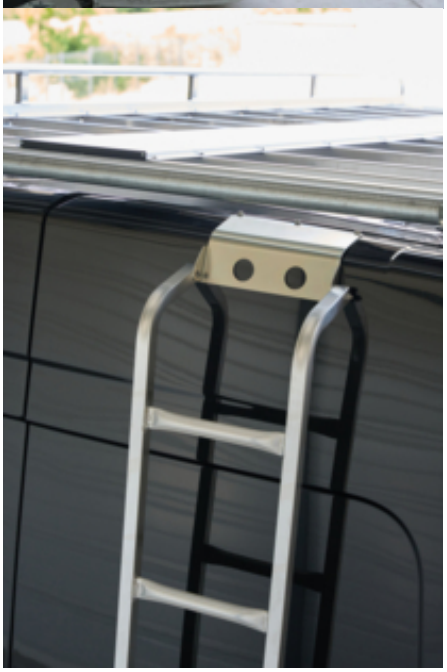

# ECHELLE STANDARD SUR PORTES ARRIÈRE

Read More
**SKU:** N / A

## CHASSIS DE TOIT (POUR PUPITRE LATÉRAL)

Read More
**SKU:** N / A

## GALERIE ACIER

Read More
**SKU:** N / A

## GALERIE ALUMINIUM PLATE

Read More
**SKU:** N / A

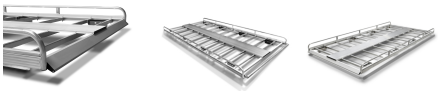

## GALERIE ALUMINIUM STANDARD

Read More
**SKU:** N / A

## ETABLI LATÉRAL DROITE ETA107-N

Essai

Read More
**SKU:** N / A

## ETABLI LATÉRAL DROITE ETA105-N

Essai

Read More
**SKU:** N / A
**Prix:** 0,00 €

## ETABLI LATÉRAL DROITE ETA106-N

Essai

Read More
**SKU:** N / A

## ETABLI LATÉRAL DROITE ETA104-N

Essai

Read More
**SKU:** N / A

# MEUBLE LATÉRAL DROITE KRD102-N

Essai

Read More
**SKU:** N / A

# MEUBLE LATÉRAL DROITE KRD101-N

Essai

Read More
**SKU:** N / A

## MEUBLE LATÉRAL DROITE KRD-N

Essai

Read More
**SKU:** N / A

## MEUBLE LATÉRAL GAUCHE KRMG003-N

Essai

Read More
**SKU:** N / A

## MEUBLE LATÉRAL GAUCHE KRG003-N

Essai

Read More
**SKU:** N / A

## MEUBLE LATÉRAL GAUCHE KRG002-N

Essai

Read More
**SKU:** N / A
**Prix:** 1700,00 €

## MEUBLE LATÉRAL GAUCHE KRG001-N

Essai

Read More
**SKU:** N / A
**Prix:** 1600,00 €

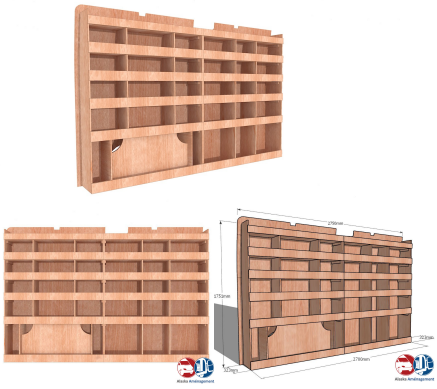

## MEUBLE LATÉRAL GAUCHE KRG-N

Essai

Read More
**SKU:** N / A
**Prix:** 1500,00 €

# JUMPER II (À PARTIR DE 2006)

## PUPITRE LATÉRAL EXTÉRIEUR

Read More
**SKU:** N / A

## BUTÉE AMOVIBLE

Read More
**SKU:** N / A

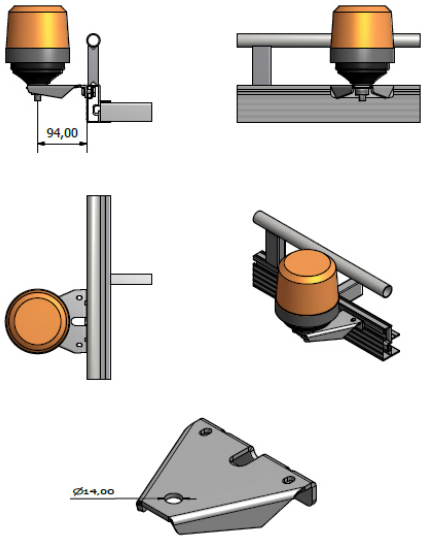


## SUPPORT GYROPHARE

Read More
**SKU:** N / A

## PROTECTION CAMÉRA DE RECUL

Read More
**SKU:** N / A

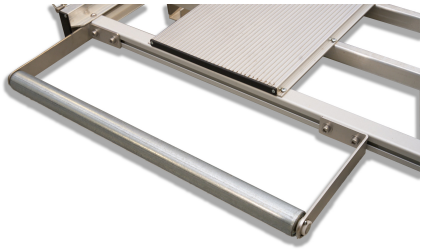

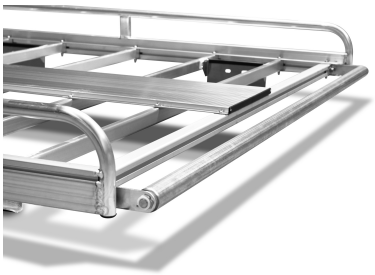

## ROULEAU ACIER PLEINE LARGEUR

Read More
**SKU:** N / A

## BOITIER À SANGLE

Read More
**SKU:** N / A

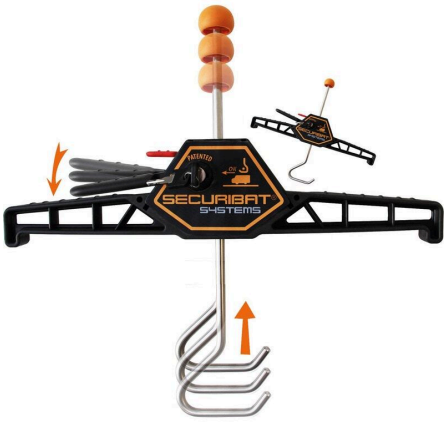


## BLOQUE ÉCHELLE

Read More
**SKU:** N / A

## ECHELLE ALUMINIUM AMOVIBLE

Read More
**SKU:** N / A

## ECHELLE ALUMINIUM PLATE

Read More
**SKU:** N / A

## ECHELLE COULISSANTE SOUS PASSERELLE

Read More
**SKU:** N / A

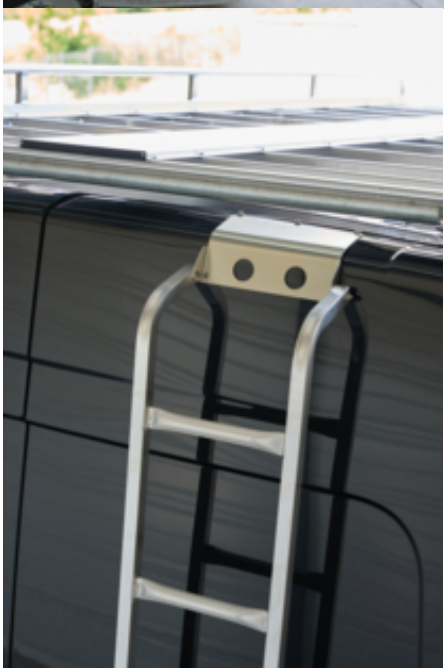

# ECHELLE STANDARD SUR PORTES ARRIÈRE

Read More
**SKU:** N / A

## CHASSIS DE TOIT (POUR PUPITRE LATÉRAL)

Read More
**SKU:** N / A

## GALERIE ACIER

Read More
**SKU:** N / A

## GALERIE ALUMINIUM PLATE

Read More
**SKU:** N / A

## GALERIE ALUMINIUM STANDARD

Read More
**SKU:** N / A

## ETABLI LATÉRAL DROITE ETA107-N

Essai

Read More
**SKU:** N / A

## ETABLI LATÉRAL DROITE ETA105-N

Essai

Read More
**SKU:** N / A
**Prix:** 0,00 €

## ETABLI LATÉRAL DROITE ETA106-N

Essai

Read More
**SKU:** N / A

## ETABLI LATÉRAL DROITE ETA104-N

Essai

Read More
**SKU:** N / A

## MEUBLE LATÉRAL DROITE KRD102-N

Essai

Read More
**SKU:** N / A

## MEUBLE LATÉRAL DROITE KRD101-N

Essai

Read More
**SKU:** N / A

## MEUBLE LATÉRAL DROITE KRD-N

Essai

Read More
**SKU:** N / A

## MEUBLE LATÉRAL GAUCHE KRMG003-N

Essai

Read More
**SKU:** N / A

## MEUBLE LATÉRAL GAUCHE KRG003-N

Essai

Read More
**SKU:** N / A

## MEUBLE LATÉRAL GAUCHE KRG002-N

Essai

Read More
**SKU:** N / A
**Prix:** 1700,00 €

## MEUBLE LATÉRAL GAUCHE KRG001-N

Essai

Read More
**SKU:** N / A
**Prix:** 1600,00 €

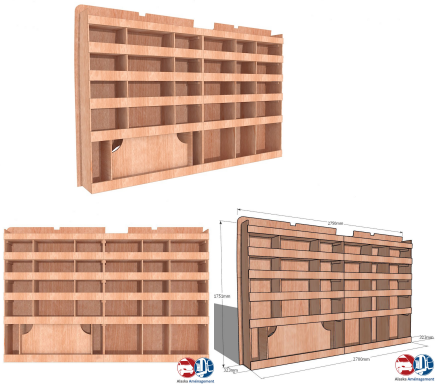

## MEUBLE LATÉRAL GAUCHE KRG-N

Essai

Read More
**SKU:** N / A
**Prix:** 1500,00 €

# MOVANO III (À PARTIR DE 2021)

## PUPITRE LATÉRAL EXTÉRIEUR

Read More
**SKU:** N / A

## BUTÉE AMOVIBLE

Read More
**SKU:** N / A

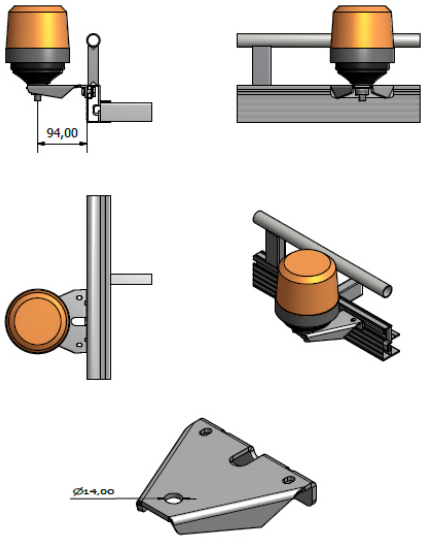


## SUPPORT GYROPHARE

Read More
**SKU:** N / A

## PROTECTION CAMÉRA DE RECUL

Read More
**SKU:** N / A

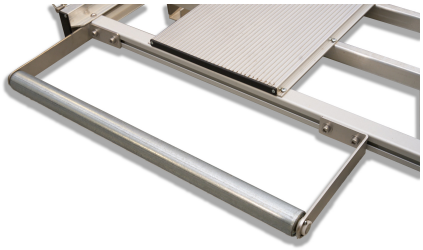

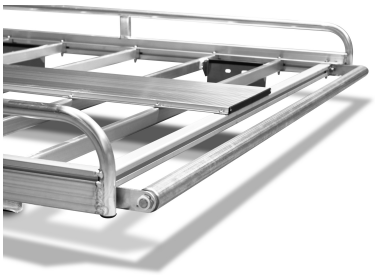

## ROULEAU ACIER PLEINE LARGEUR

Read More
**SKU:** N / A

## BOITIER À SANGLE

Read More
**SKU:** N / A

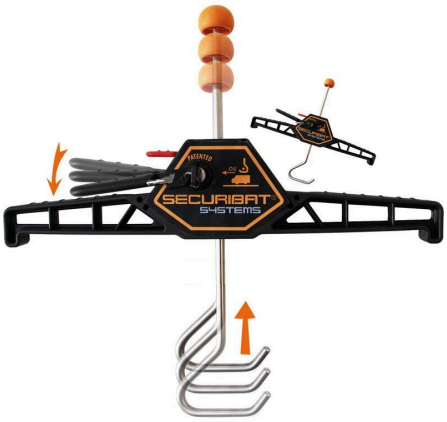


## BLOQUE ÉCHELLE

Read More
**SKU:** N / A

## ECHELLE ALUMINIUM AMOVIBLE

Read More
**SKU:** N / A

## ECHELLE ALUMINIUM PLATE

Read More
**SKU:** N / A

## ECHELLE COULISSANTE SOUS PASSERELLE

Read More
**SKU:** N / A

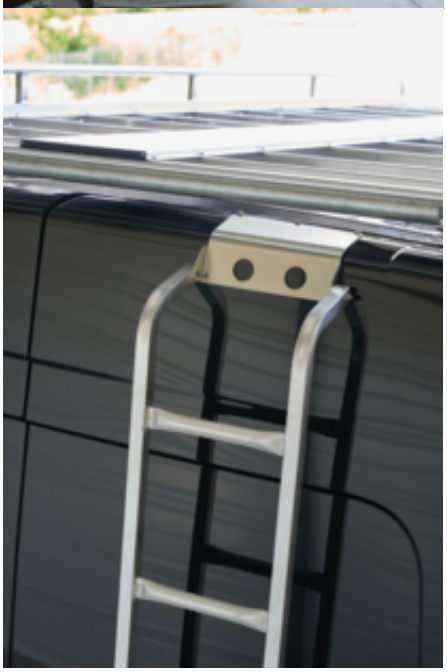

# ECHELLE STANDARD SUR PORTES ARRIÈRE

Read More
**SKU:** N / A

## CHASSIS DE TOIT (POUR PUPITRE LATÉRAL)

Read More
**SKU:** N / A

## GALERIE ACIER

Read More
**SKU:** N / A

## GALERIE ALUMINIUM PLATE

Read More
**SKU:** N / A

## GALERIE ALUMINIUM STANDARD

Read More
**SKU:** N / A

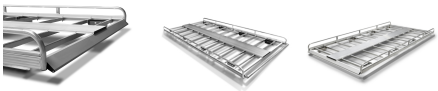

## ETABLI LATÉRAL DROITE ETA107-N

Essai

Read More
**SKU:** N / A

## ETABLI LATÉRAL DROITE ETA105-N

Essai

Read More
**SKU:** N / A
**Prix:** 0,00 €

## ETABLI LATÉRAL DROITE ETA106-N

Essai

Read More
**SKU:** N / A

## ETABLI LATÉRAL DROITE ETA104-N

Essai

Read More
**SKU:** N / A

# MEUBLE LATÉRAL DROITE KRD102-N

Essai

Read More
**SKU:** N / A

# MEUBLE LATÉRAL DROITE KRD101-N

Essai

Read More
**SKU:** N / A

## MEUBLE LATÉRAL DROITE KRD-N

Essai

Read More
**SKU:** N / A

## MEUBLE LATÉRAL GAUCHE KRMG003-N

Essai

Read More
**SKU:** N / A

## MEUBLE LATÉRAL GAUCHE KRG003-N

Essai

Read More
**SKU:** N / A

## MEUBLE LATÉRAL GAUCHE KRG002-N

Essai

Read More
**SKU:** N / A
**Prix:** 1700,00 €

## MEUBLE LATÉRAL GAUCHE KRG001-N

Essai

Read More
**SKU:** N / A
**Prix:** 1600,00 €

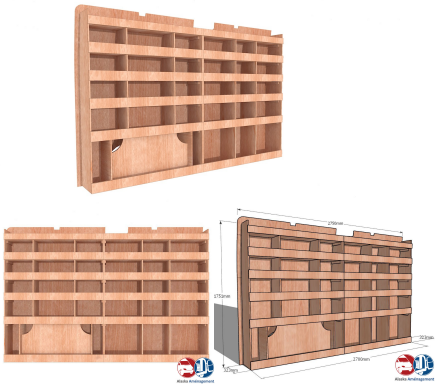

## MEUBLE LATÉRAL GAUCHE KRG-N

Essai

Read More
**SKU:** N / A
**Prix:** 1500,00 €

# PROACE MAX I (À PARTIR DE 2024)

## PUPITRE LATÉRAL EXTÉRIEUR

Read More
**SKU:** N / A

## BUTÉE AMOVIBLE

Read More
**SKU:** N / A

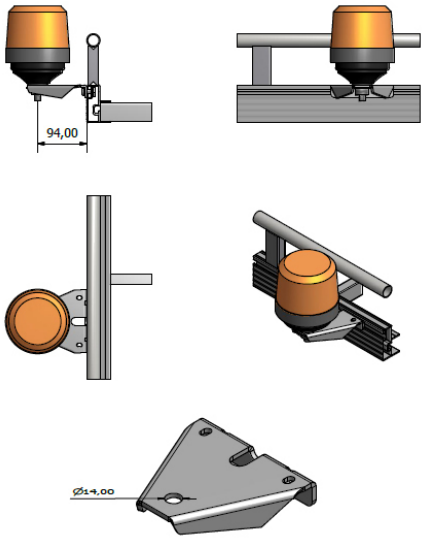


## SUPPORT GYROPHARE

Read More
**SKU:** N / A

## PROTECTION CAMÉRA DE RECUL

Read More
**SKU:** N / A

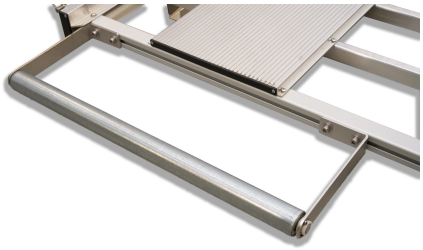

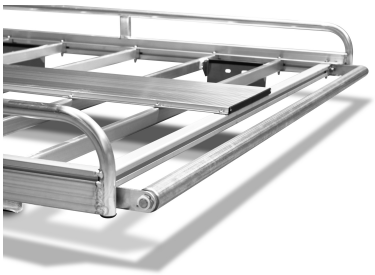

## ROULEAU ACIER PLEINE LARGEUR

Read More
**SKU:** N / A

## BOITIER À SANGLE

Read More
**SKU:** N / A

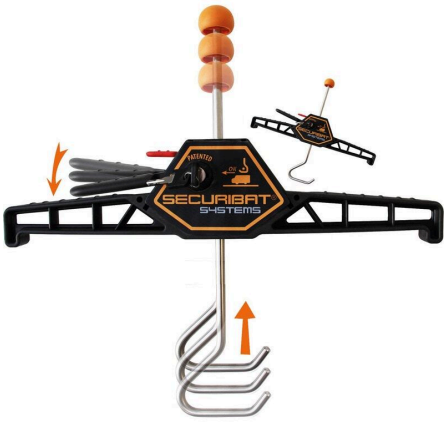


## BLOQUE ÉCHELLE

Read More
**SKU:** N / A

## ECHELLE ALUMINIUM AMOVIBLE

Read More
**SKU:** N / A

## ECHELLE ALUMINIUM PLATE

Read More
**SKU:** N / A

## ECHELLE COULISSANTE SOUS PASSERELLE

Read More
**SKU:** N / A

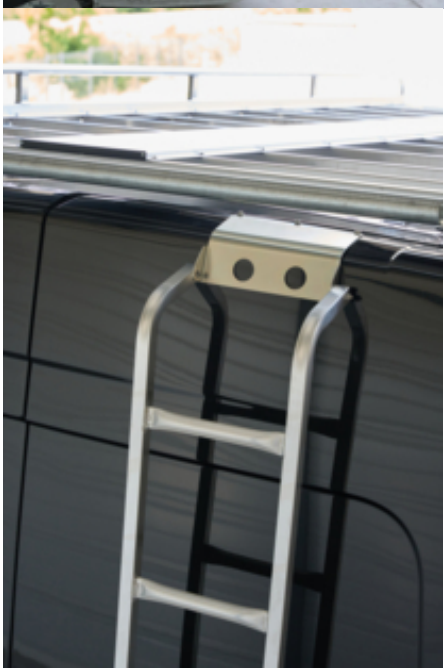

# ECHELLE STANDARD SUR PORTES ARRIÈRE

Read More
**SKU:** N / A

## CHASSIS DE TOIT (POUR PUPITRE LATÉRAL)

Read More
**SKU:** N / A

## GALERIE ACIER

Read More
**SKU:** N / A

## GALERIE ALUMINIUM PLATE

Read More
**SKU:** N / A

## GALERIE ALUMINIUM STANDARD

Read More
**SKU:** N / A

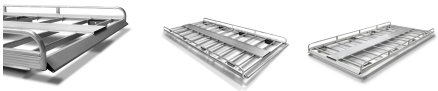

## ETABLI LATÉRAL DROITE ETA107-N

Essai

Read More
**SKU:** N / A

## ETABLI LATÉRAL DROITE ETA105-N

Essai

Read More
**SKU:** N / A
**Prix:** 0,00 €

# ETABLI LATÉRAL DROITE ETA106-N

Essai

Read More
**SKU:** N / A

# ETABLI LATÉRAL DROITE ETA104-N

Essai

Read More
**SKU:** N / A

# MEUBLE LATÉRAL DROITE KRD102-N

Essai

Read More
**SKU:** N / A

# MEUBLE LATÉRAL DROITE KRD101-N

Essai

Read More
**SKU:** N / A

## MEUBLE LATÉRAL DROITE KRD-N

Essai

Read More
**SKU:** N / A

## MEUBLE LATÉRAL GAUCHE KRMG003-N

Essai

Read More
**SKU:** N / A

## MEUBLE LATÉRAL GAUCHE KRG003-N

Essai

Read More
**SKU:** N / A

## MEUBLE LATÉRAL GAUCHE KRG002-N

Essai

Read More
**SKU:** N / A
**Prix:** 1700,00 €

## MEUBLE LATÉRAL GAUCHE KRG001-N

Essai

Read More
**SKU:** N / A
**Prix:** 1600,00 €

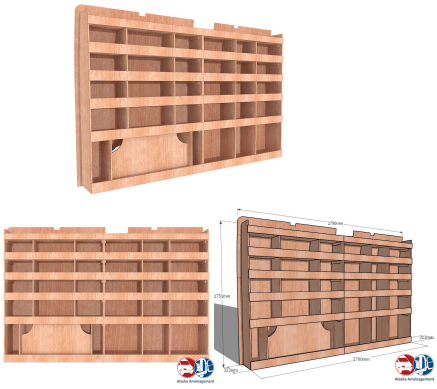

## MEUBLE LATÉRAL GAUCHE KRG-N

Essai

Read More
**SKU:** N / A
**Prix:** 1500,00 €

# INDEX


## A
Aménagement Aluminium 6

## B
Bloque échelle 11, 25, 40, 55, 70, 85
Boitier à sangle 10, 24, 39, 54, 69, 84
Butée amovible 8, 22, 37, 52, 67, 82

## C
Chassis de toit (pour pupitre latéral) 14, 28, 43, 58, 73, 88

## E
Echelle aluminium amovible 11, 25, 40, 55, 70, 85
Echelle aluminium plate 12, 26, 41, 56, 71, 86
Echelle coulissante sous passerelle 12, 26, 41, 56, 71, 86
Echelle standard sur portes arrière 13, 27, 42, 57, 72, 87
Etabli latéral Droite ETA104-N 17, 31, 46, 61, 76, 91
Etabli latéral Droite ETA105-N 16, 30, 45, 60, 75, 90
Etabli latéral Droite ETA106-N 17, 31, 46, 61, 76, 91
Etabli latéral Droite ETA107-N 16, 30, 45, 60, 75, 90

## G
Galerie ACIER 14, 28, 43, 58, 73, 88
Galerie ALUMINIUM Plate 15, 29, 44, 59, 74, 89
Galerie ALUMINIUM Standard 15, 29, 44, 59, 74, 89

## M
Meuble latéral Droite KRD-N 2, 33, 48, 63, 78, 93
Meuble latéral Droite KRD101-N 18, 32, 47, 62, 77, 92
Meuble latéral Droite KRD102-N 18, 32, 47, 62, 77, 92
Meuble latéral Gauche KRG-N 20, 35, 50, 65, 80, 95
Meuble latéral Gauche KRG001-N 20, 35, 50, 65, 80, 95
Meuble latéral Gauche KRG002-N 4, 34, 49, 64, 79, 94
Meuble latéral Gauche KRG003-N 19, 34, 49, 64, 79, 94
Meuble latéral Gauche KRMG-N 3
Meuble latéral Gauche KRMG001-N 3
Meuble latéral Gauche KRMG002-N 2
Meuble latéral Gauche KRMG003-N 19, 33, 48, 63, 78, 93

## P
Protection caméra de recul 9, 23, 38, 53, 68, 83
Pupitre latéral extérieur 8, 22, 37, 52, 67, 82

## R
Rouleau acier pleine largeur 10, 24, 39, 54, 69, 84

## S
Support gyrophare 9, 23, 38, 53, 68, 83